Příslušenství pro magnetické snímače
Aktivace magnet M 700 N
Číslo materiálu: 1042612 (staré číslo materiálu: 05.00.8204)

Vlastnosti výrobků

- Plastový kryt polyamid 6.6, červené S
- Magnet: Barium ferit
- Teplotní odolnost od -40 °C do +80 °C

Rozměry

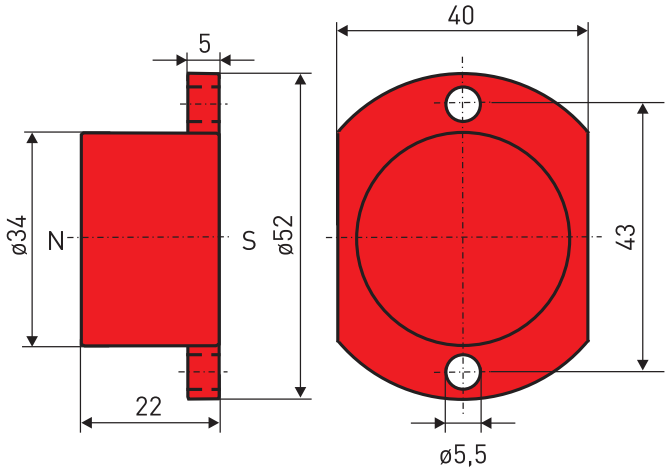

Omyly a technické zmeny vyhrazeny.

steute Technologies GmbH & Co. KG
www.steute-controltec.com
Brückenstraße 91
32584 Löhne, Germany
+49 5731 745-0
controltec@steute.com