Medicínský bezdrátový přijímač
REC SW2.4LE-MED AG43
Číslo materiálu: Na požádání

Vlastnosti výrobků

- 4 digitální spínací výstupy (relé)
- 2 digitální ověřovací výstupy (relé)
- 1 sériové rozhraní (RS 232)
- Bezdrátový přijímač pro medicínské aplikace

Rozměry

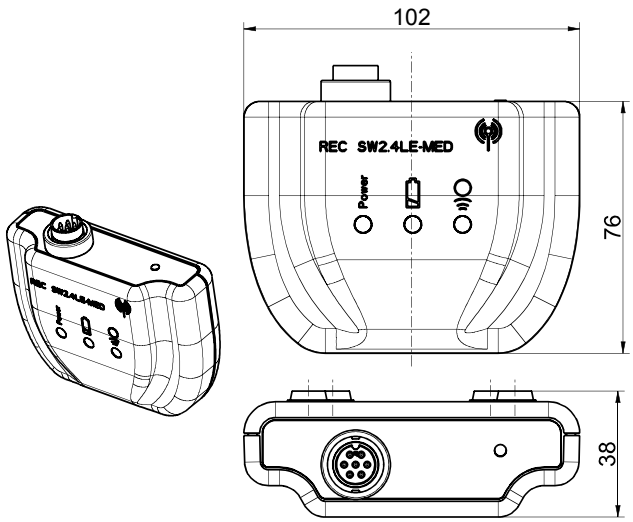

Obecná technická data

Použité normy
IEC 60601-1, ANSI/AAMI ES60601-1, IEC 62304, IEC 60529

Pouzdro
ABS, čistě bílá, podobná RAL 9010

Anténa
interní anténa

Krytí
IP40 dle IEC/EN 60529; DIN VDE 0470

Mechanická životnost
> 1 milion operací

Jmenovité provozní napětí U_e
24 VDC

Jmenovitý pracovní proud I_e
není aktivován < 50 mA; aktivován < 100 mA

Jmenovitý provozní výkon Pe
not activated 1.2 W; activated 2.4 W

Výstupy
6 bezpotenciálových NO kontaktů: K1-K4 jazýčková relé, K5 volitelné Validate-relé, K6 Validate-relé

Jmenovitý spínací výkon
maks. 10 W

Spínací napětí
24 VAC/DC

Spínací proud
maks. 0,5 A

Shoda
Globální: cCSAus IEC 60601-1, -1-2, -2-22, -2-43
Evropa: CE EN 300 328; EN 62479; EN 301 489-1; EN 62368-1
USA: FCC Title 47 CFR, Part 15
Kanada: IC RSS-247, Issue 1
Japonsko: ARIB STD-T66

Bezdrátová technologie

Frekvence
2,4 - 2,4835 GHz

Šířka pásma kanálu
2 MHz

Bezdrátový dosah
10 m (typický)

Výstupní výkon
3 dBm - 7 dBm

Citlivost vstupu
-93 dBm

Rychlost dat HF
1 Mbps

Omyly a technické zmeny vyhrazeny.

steute Technologies GmbH & Co. KG
www.steute-meditec.com
Brückenstraße 91
32584 Löhne, Germany
+49 5731 745-0
meditec@steute.com

Medicínský bezdrátový přijímač
REC SW2.4LE-MED AG43
Číslo materiálu: Na požádání

Bezdrátová technologie (pokračování)

Modulační princip
GFSK, adaptivní posuvná frekvence na 40 kanálech

Přenosová rychlost rozhraní
115.2 kBd (UART)

Note

- Since this article is part of a medical product, it can only be validated in combination with the overall system. Proof of conformity to the Medical Device Regulation (MDR 2017/745) can therefore only be handled by the customer marketing the system. At the request of the customer, steute can affix a CE mark with the 4-digit number of the appropriate notified body.