Polohový spínač s bezpečnostní funkcí
ES 98 H-11 +90°C IP69 Extreme
Číslo materiálu: 1230421 (staré číslo materiálu: 9100139002)

Vlastnosti výrobků

- Teplotní odolnost do +90°C
- Vysoký stupeň krytí IP69, IP69K
- Kovové pouzdro
- Design dle EN 50041
- Pomalé spínání ⊖, přepínací kontakt s dvojitým přerušením
- Aktuátor: Páčka s kladkou H
- Ovládací rychlost max. 0,5m/s s ovládacím úhlem 30°
- Ovládání paralelně k spínači z pravé strany
- Plastová rolna odolná proti opotřebení
- Aktuátor může být posunut o 4 x 90°

Poznámky

- Je třeba se vyhnout spínání z levé strany, protože to snižuje mechanickou životnost polohového spínače.

Rozměry

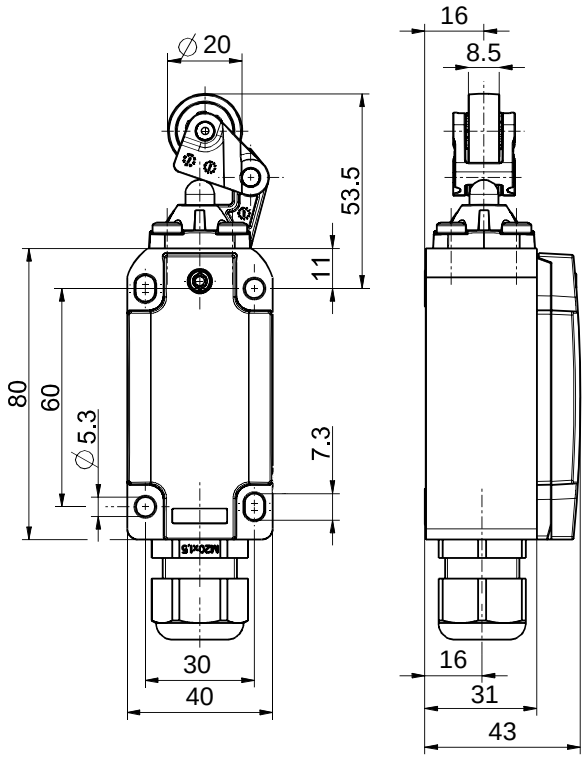

Technická data

Použité normy
EN ISO 13849-1, EN 60947-5-1, EN ISO 14119

Pouzdro
stříkaný hliník, odolné korozi, potahovaný práškem, antracitově šedá, podobná RAL 7016

Kryt
nerezová ocel 1.4401, potahovaný práškem, žlutá, podobná RAL 1003

Typ spínače
type 1

Úroveň kódování
no coding

Krytí
IP66, IP67, IP69 (IEC/EN 60529) / IP69K (ISO 20653)

B_{10d} (10 % zátěž)
2 miliony

T_M
maks. 20 let

Materiál kontaktu
stříbro

Systém spínání
pomalé spínání, rozpínací kontakt ⊖ s přerušením

Kontakty
1 rozpínací/1 spínací kontakt, typ Zb

Připojení
šroubové připojovací svorky

Průřez kabelu
max. 2,5 mm² (včetně ferule)

Kabelový vstup
1 x M20 x 1,5

Jmenovité impulzní výdržné napětí U_{imp}
4 kV

Jmenovité provozní izolační napětí U_i
400 V

Konvenční tepelný proud I_{the}
6 A

Omyly a technické zmeny vyhrazeny.

Polohový spínač s bezpečnostní funkcí
ES 98 H-11 +90°C IP69 Extreme
Číslo materiálu: 1230421 (staré číslo materiálu: 9100139002)

Technická data (pokračování)

Jmenovitý pracovní proud/napětí I_e/U_e
6 A/250 VAC; 0,25 A/230 VDC; 3 A/24 VDC; 5 A/5 VDC

Kategorie použití
AC-15; DC-13

Ochrana proti zkratu
6 A gG/gN-pojistka

Mechanická životnost
> 1 milion operací

Pracovní cykly
maks. 1800/h

Okolní teplota
–20 °C ... +90 °C

Schválení

Hmotnost
320 g

Schéma zapojení

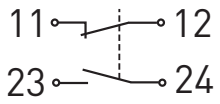

Schéma spínacího cyklu

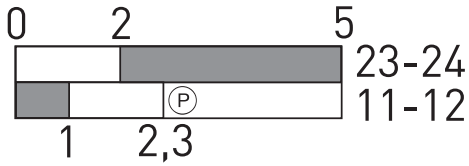

Ⓟ Dráha nuceného odpojení/ úhel