Lankový spínač
ZS 73 1Ö/1S W / 295-390 N
Číslo materiálu: 1048224 (staré číslo materiálu: 73142001)

Vlastnosti výrobků

- Kovové pouzdro
- 2 kontakty
- Délka lanka až do 130 m
- Nastavitelná síla pružiny: 295-390 N
- Detekce natažení a poškození lanka
- Vodotěsný límec W pro ochranu proti znečištění
- Bez aretačního mechanismu

Poznámky

- Při vzdálenosti 5 m je zapotřebí použít podporu lanka. Jedno lanové oko je součástí dodávky.

Rozměry

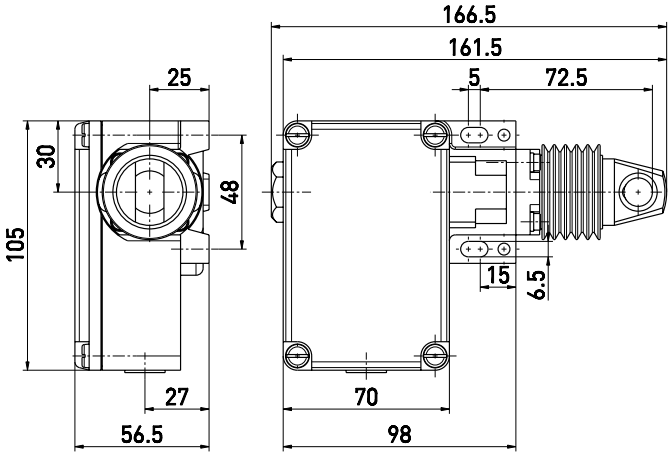

Technická data

Použité normy
EN ISO 13849-1, EN 60947-5-1

Pouzdro
stříkaný hliník, s lakovou úpravou

Kryt
termoplast, vyztužený skleněnými vlákny, odolnost proti nárazu, samozhášecí UL 94 V-0

Krytí
IP65 (IEC/EN 60529)

B_{10d} (10 % zátěž)
2 miliony

T_M
maks. 20 let

Materiál kontaktu
stříbro

Kontakty
1 rozpínací/1 spínací kontakt, typ Zb

Systém spínání
snap action, positive break NC contacts ⊖

Připojení
šroubové připojovací svorky

Průřez kabelu
max. 2,5 mm² (včetně ferule)

Kabelový vstup
1 x M16 x 1,5

Jmenovité impulzní výdržné napětí U_{imp}
6 kV

Jmenovité provozní izolační napětí U_i
400 V

Konvenční tepelný proud I_{the}
6 A

Conditional short-circuit current
1100 A

Kategorie použití
AC-15

Jmenovitý pracovní proud/napětí I_e/U_e
6 A/400 VAC

Ochrana proti zkratu
6 A gG/gN-pojistka

Okolní teplota
–25 °C ... +70 °C

Mechanická životnost
> 1 milion operací

Maximální délka lanka
130 m

Schválení
c SP us cec

Hmotnost
660 g

Omyly a technické zmeny vyhrazeny.

Lankový spínač
ZS 73 1Ö/1S W / 295-390 N
Číslo materiálu: 1048224 (staré číslo materiálu: 73142001)

Schéma spínacího cyklu

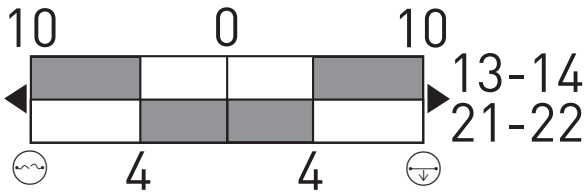

Detekce přerušení vodiče
Detekce tahu drátu

Schéma zapojení

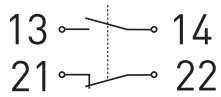

Omyly a technické zmeny vyhrazeny.

steute Technologies GmbH & Co. KG
www.steute-controltec.com
Brückenstraße 91
32584 Löhne, Germany
+49 5731 745-0
controltec@steute.com